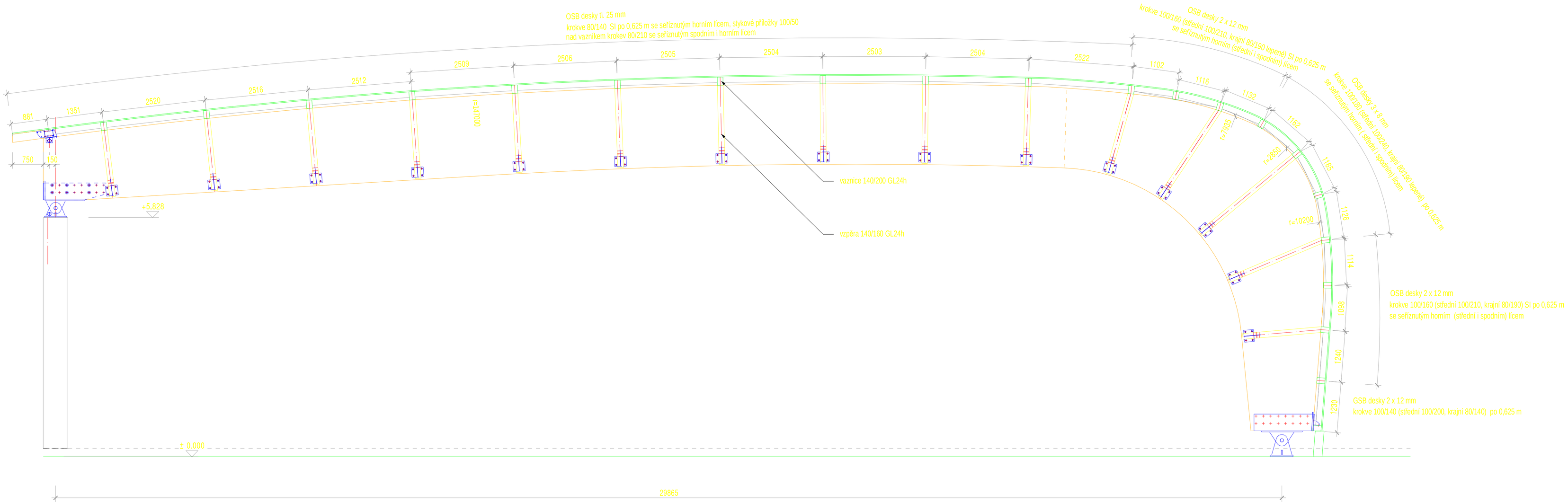

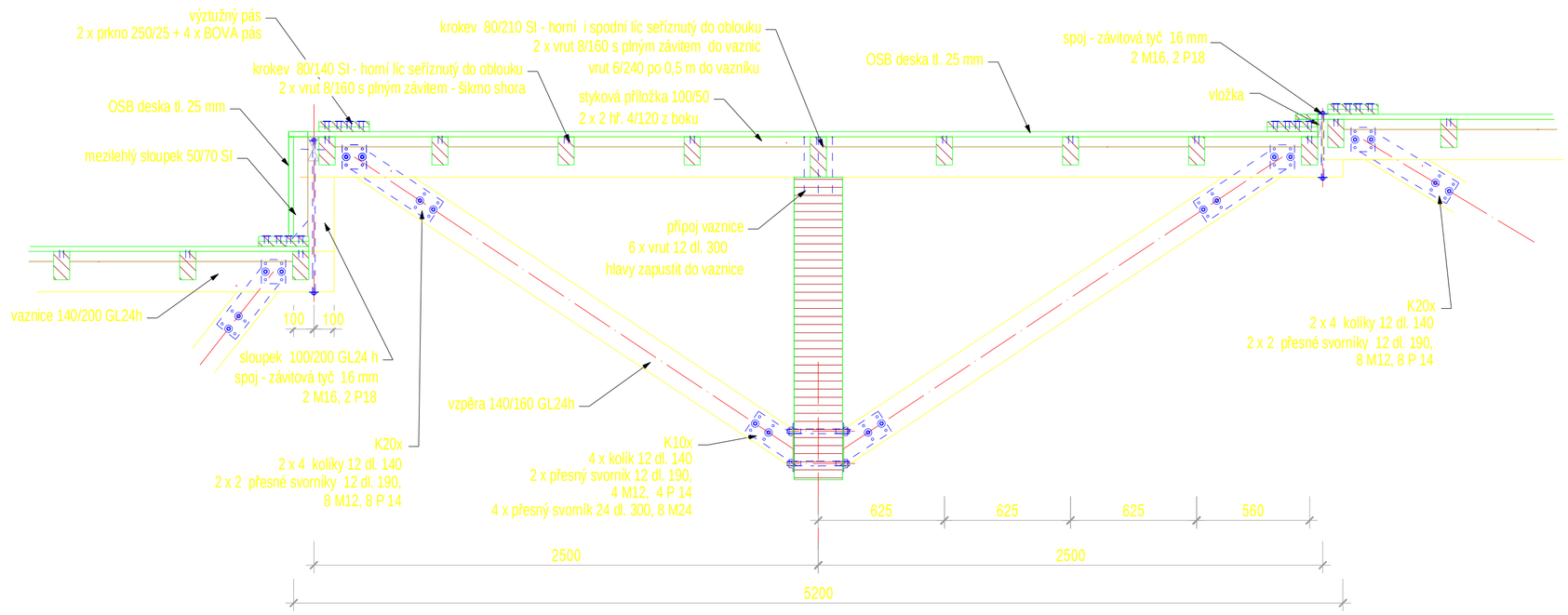

České dřevařské závody Praha, a.s. závod TESKO, Přátelství 551, 104 00 Praha 10 - Uhříněves tel. 274 877 340, fax. 272 706 111					
Číslo zakázky: 2491	Vypracoval: Ing. M. Tomanová	Kontroloval:	Schválil: Ing. F. Kubík	Datum: 17.4.09	Změna:	Poř. číslo: 7
Měřítko: 1: 50	Brno - Kohoutovice zastřešení bazénu			Stupeň: PD	Počet A4: A2	Č. kopie:
Investor:	PŘÍČNÝ ŘEZ- segment 4			Archivní číslo: 2491 - 07		
	Místo: Brno					